PA1500 – Övergång kedjetransportörer, kullagerrad

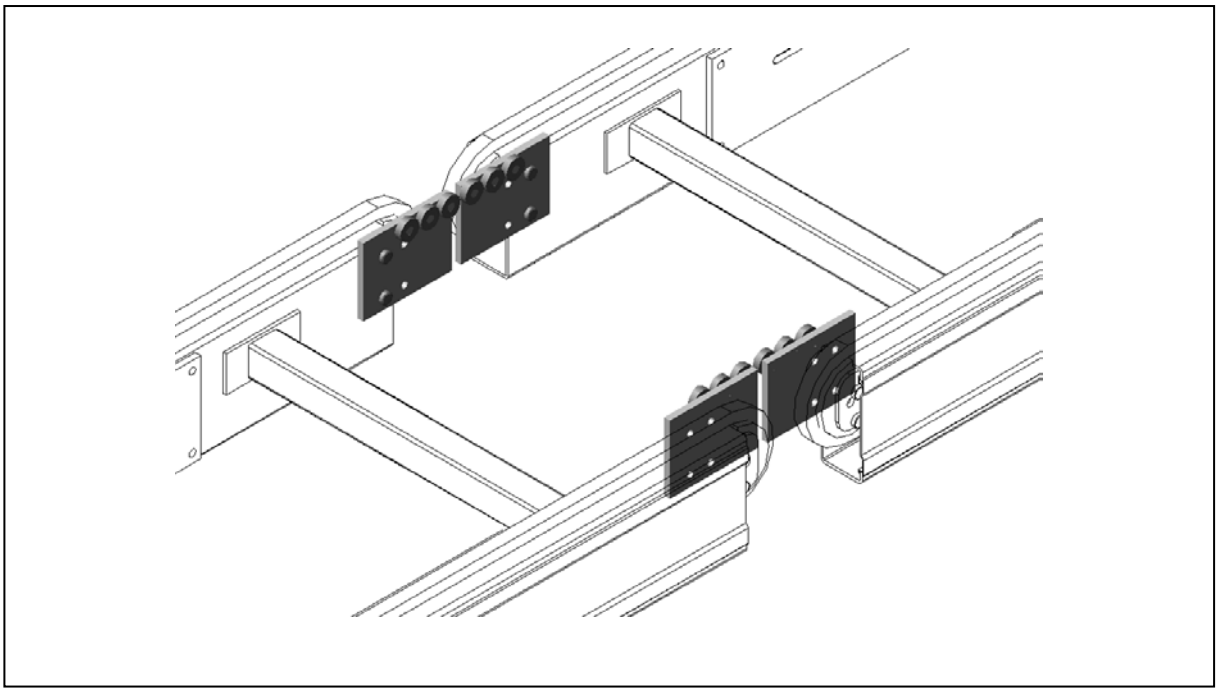

Användningsområde:

Stöd i övergången mellan två ¾” kedjetransportörer när gapet måste vara litet samt när transportörerna förflyttar sig i förhållande till varandra som när transfervagn eller vridmodul används.

Tekniska data:

Hjul:	Kullager. ∅32 mm.

Ytbehandling:

Elförzinkning.

IDEMA Industriteknik AB
Box 141
801 03 GÄVLE

Besöksadress
Utmarksvägen 9
802 91 GÄVLE

Tel 026-12 97 00
Fax 026-12 04 04
info@idema.se

Bankgiro 5897-0278
Postgiro 921 20 49-2
www.idema.se

Org.nr 556478-0780
Moms.nr 21-556478-0780
VAT.nr SE556478078001